RUBIN WPD FS

Compteur Woltmann à axe horizontal pour eau chaude jusqu'à 130 °C DN 40 à DN 300

Fiche technique



Caratéristiques principales

- Système d'équilibrage hydrodynamique du rotor breveté
- Système de réglage métrologique du compteur par bague symétrique breveté
- Totalisateur hermétique verre/cuivre scellé (IP 68)
- Mécanisme de mesure interchangeable pour transaction non commerciale approuvé CEE
- Totalisateur orientable sur 360°
- Grande tolérance aux fortes surchages en fonctionnement
- Jusqu'à 3 capteurs simultanément (1 x OD, 2 x RD) sans briser la marque de vérification primitive (tête prééquipée)
- Protection contre la corrosion par peinture époxy polymérisée à chaud
- En option, compteur sans alliage de cuivre (BMF) pour les milieux agressifs.

Matériaux

Corps	fonte grise *)
Mécanisme de mesure	polymères
Rotor	polymères
Sont également utilisés	Laiton acier inoxydable

Application

- Compteur eau chaude pour applications commerciales et industrielles légères
- Mesure pour la facturation de l'eau chaude du DN 50 à 150
- Mesure de l'eau chaude jusqu'à 130 °C
- Mesure des débits permanents élevés tels que ceux générés par les pompes ainsi que les bas débits en période creuse
- Installation horizontale et verticale
- Demande de supports agressifs (BMF), par ex. :
  - Eau dessalée / déminéralisée
  - Solutions caustiques jusqu'à 20 %
  - Soude caustique jusqu'à 10 %
  - Eau chlorée jusqu'à 1 %
  - Solutions eau-glycol jusqu'à 30 %
  - Solutions caustiques jusqu'à un ph de 9 (Autres liquides sur demande)

Classe d'environnement

› Classe d'environnement électromagnétique : Classe
› E2 Classe d'environnement mécanique : Classe M1
› Indice de protection selon DIN EN 60529 : IP 68
› Température de fonctionnement : 10 ... 130 °C

Marquage de conformité

› DN 50 ...150:
› DE-17-MI004-PTB002
› CE M-XX* 0102
*année de production

Tableau de performances réelles du WPD FS 130 °C												
Diamètre Nominal		DN	40	50	65	80	100	125	150	200	250	300
Q_{max}	Débit de pointe pendant 24 h une seule fois dans la vie Qmax du compteur ou 5 min. 1,2 x Qmax	m³/h	30	30	60	90	140	200	300	500	800	1200
Q_n	Débit continu	m³/h	15	15	25	45	70	100	150	250	400	600
Q_t	Débit de transition	m³/h	1.8	1,8	2,0	3,2	4,8	8,0	12	20	45	50
Q_{min}	Débit minimal	m³/h	0.6	0,6	1,0	1,4	2,0	3,5	4,5	8	20	25
	Débit de démarrage	m³/h	0.25	0,25	0,3	0,35	0,6	1,1	1,7	2.0	10	15

Tableau de performances selon DIN EN 1434								
Diamètre Nominal		DN	50	65	80	100	125	150
q_s	Débit de pointe	m³/h	30	50	80	120	200	300
q_p	Débit permanent horizontal	m³/h	15	25	40	60	100	150
q_{ih}	Débit minimum horizontal	m³/h	0,6	1	1,6	2,4	4	6
q_{iv}	Débit minimum vertical	m³/h	1.5	2.5	4	6	10	15
q_p / q_i	Ratio horizontal		25	25	25	25	25	25
q_p / q_i	Ratio vertical		10	10	10	10	10	10

Abaque type de perte de charge

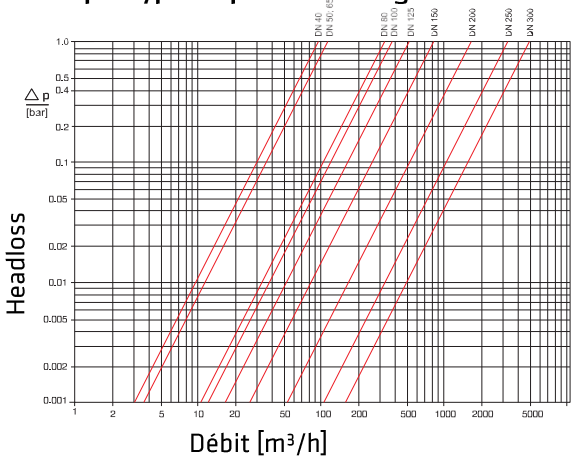

Courbe type de précision

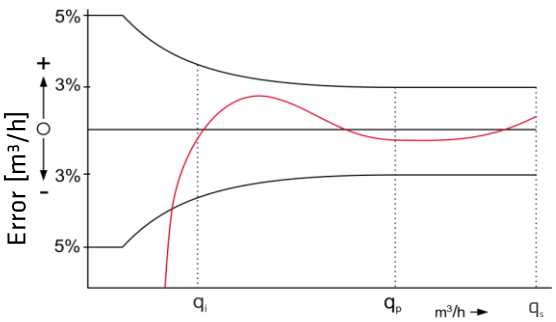

Débit[m³/h]

qs = débit maximal
qp = débit nominal flow ±2%
qi = débit minimal flow ±5%

Cadrans



DN 40 ... DN 125



DN 150...DN300

Diamètre Nominal DN	Plus petite graduation m³	Portée maximale m³
40...125	0,0005	1 000 000
150...300	0,005	10 000 000

Poids d'impulsion

Capteur		Poids d'impulsion	
		DN 50 ... DN 100	DN 150...DN300
RD02 / RD022		0,25 et 0.1 m³ or 0,25 et 0.025 m³	1 et 2,5 m³ ou (sur demande) 2,5 et 0,25 m³
OD 02		0,001 m³	0,01 m³
OD 04		0,01 m³	0,1 m³

Dimensions et masses

Diamètre Nominal			DN	40	50	50	65	65	80	80	100	100	125	150	150	200	250	300
Dimensions	Longueur	L *)	mm	220	200	270	200	300	225	300	250	360	250	300	500	350	450	500
	Hauteur	H	mm	120	120	120	120	120	150	150	150	150	160	177	177	206	231	256
		h	mm	69	73	73	85	85	95	95	105	105	118	135	135	162	194	226
		g	mm	200	200	200	200	200	270	270	270	270	280	356	356	441	466	491
Masses	Compteur		kg	7.4	7,7	9,5	10,0	11,9	14,0	16,1	18,0	20,0	20,5	35,5	43,8	50.5	72.3	99.3
	Mécanisme de mesure		kg	1.4	1,4	1,4	1,4	1,4	3,0	3,0	3,0	3,0	3,0	5,5	5,5	7.5	7.5	7.5
	Corps		kg	6.0	6,3	8,1	8,6	10,5	11,0	13,1	15,0	17,0	17,5	30,0	38,3	43.0	71.3	91.8

*) Autres longueurs sur demande

Schéma d'encombrement

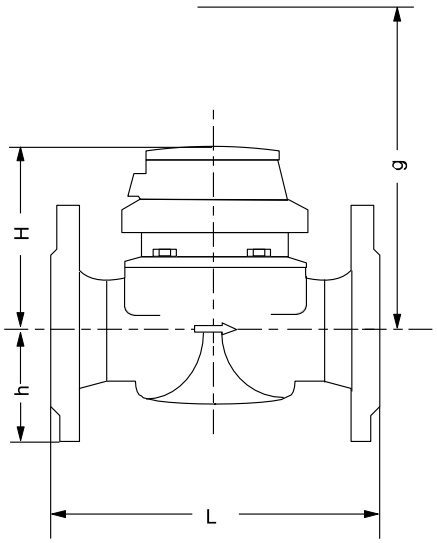

Installation

Tuyauterie	horizontale verticale	
Tête	verticale inclinée	

Conditions d'installation

Longueur droite de 3 x DN en amont du compteur

Pas de variation brusque de section immédiatement en aval du compteur

Versions disponibles

Diamètre Nominal	DN	40	50	65	80	100	125	150	200	250	300
Longueur	mm	220	200	200	225	250	250	300	350	450	500
Longueur	mm	...	270	300	300	360	...	500	...	...	...

Informations pour commande

